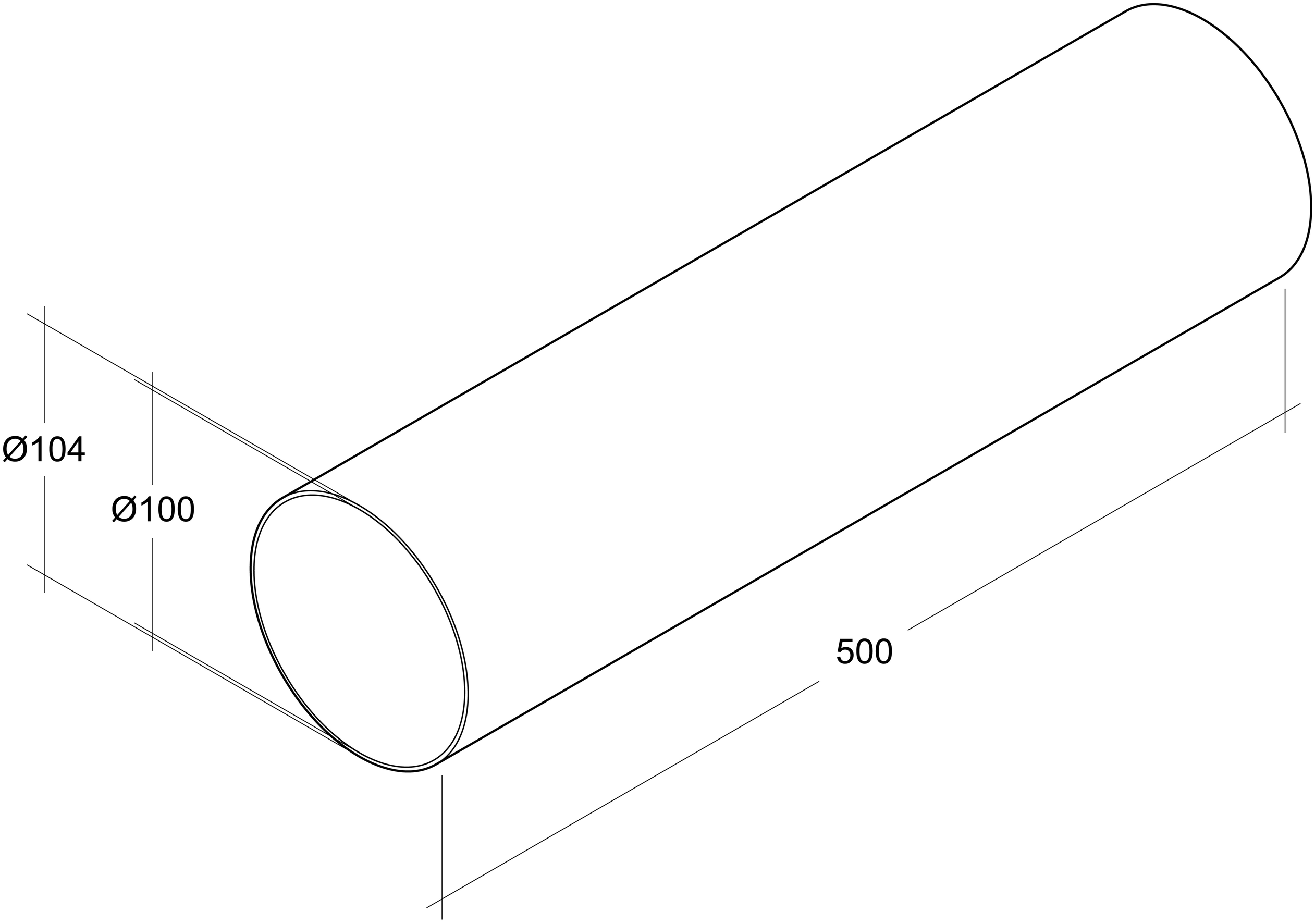
Ø104
Ø100
500