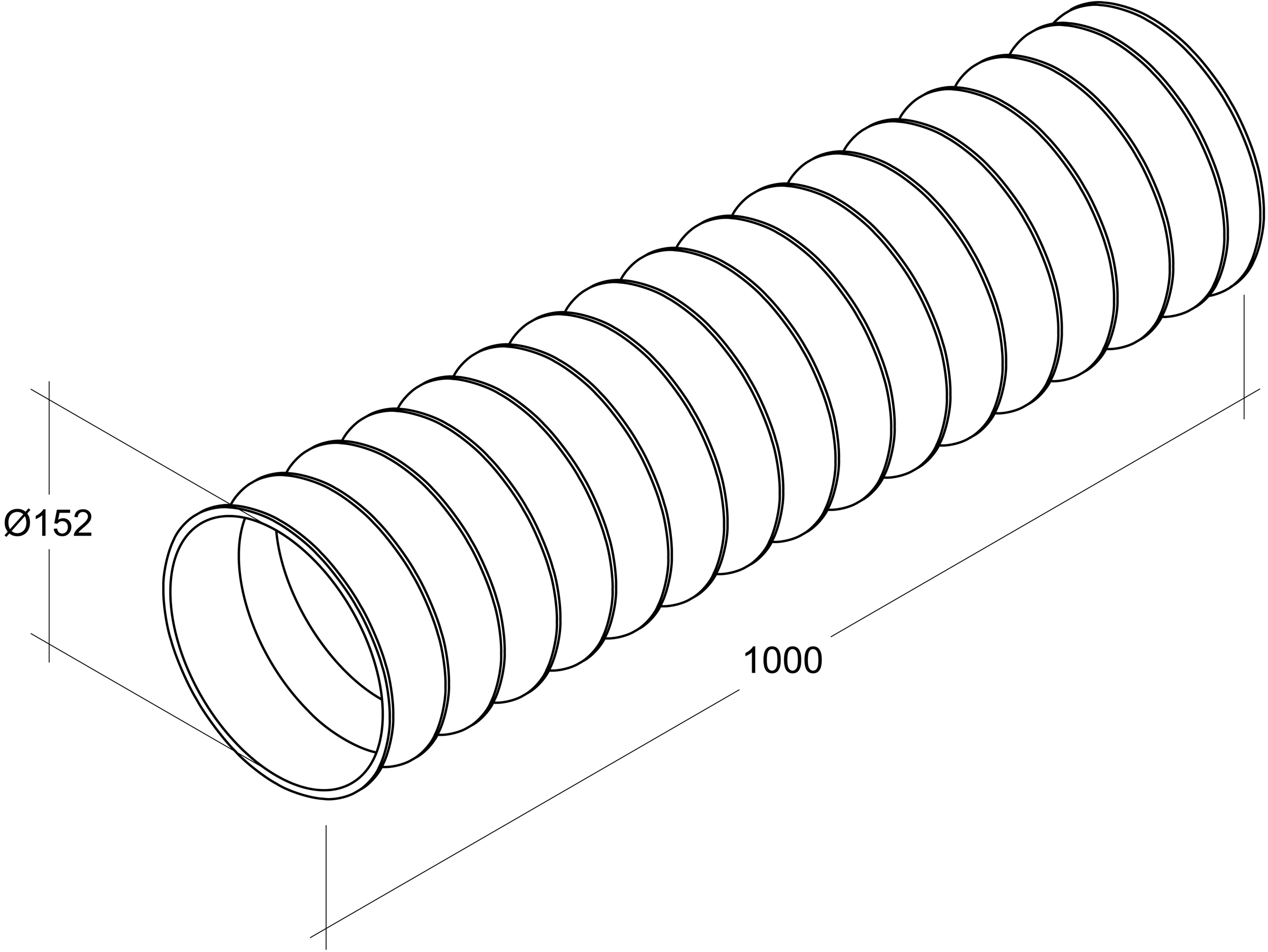
Ø152
1000